DISTINTA COSCIALI DELLE RAMPE 1:20

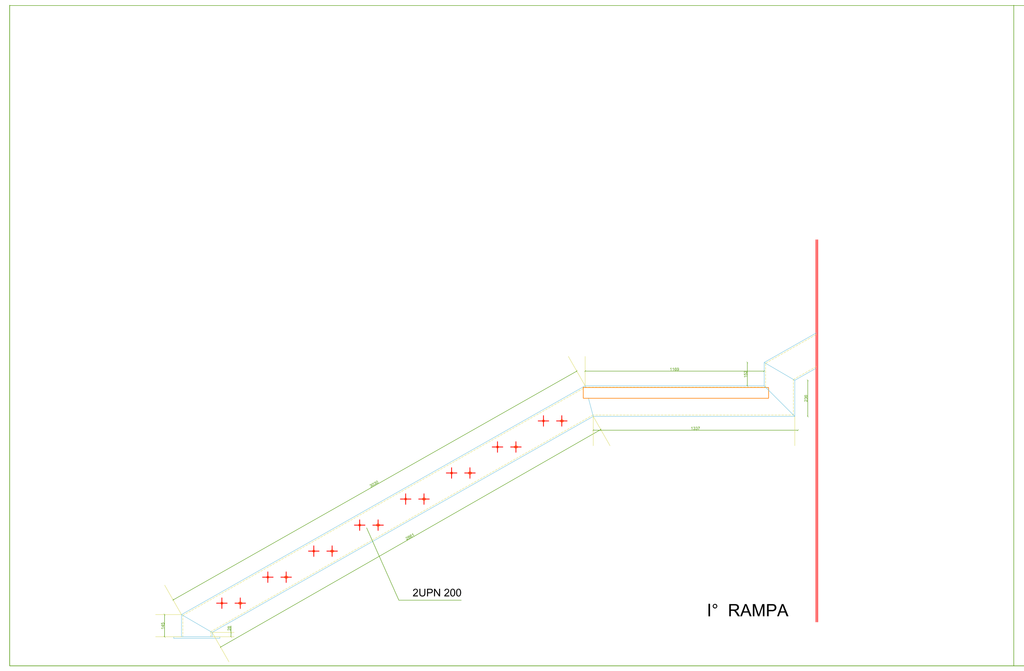

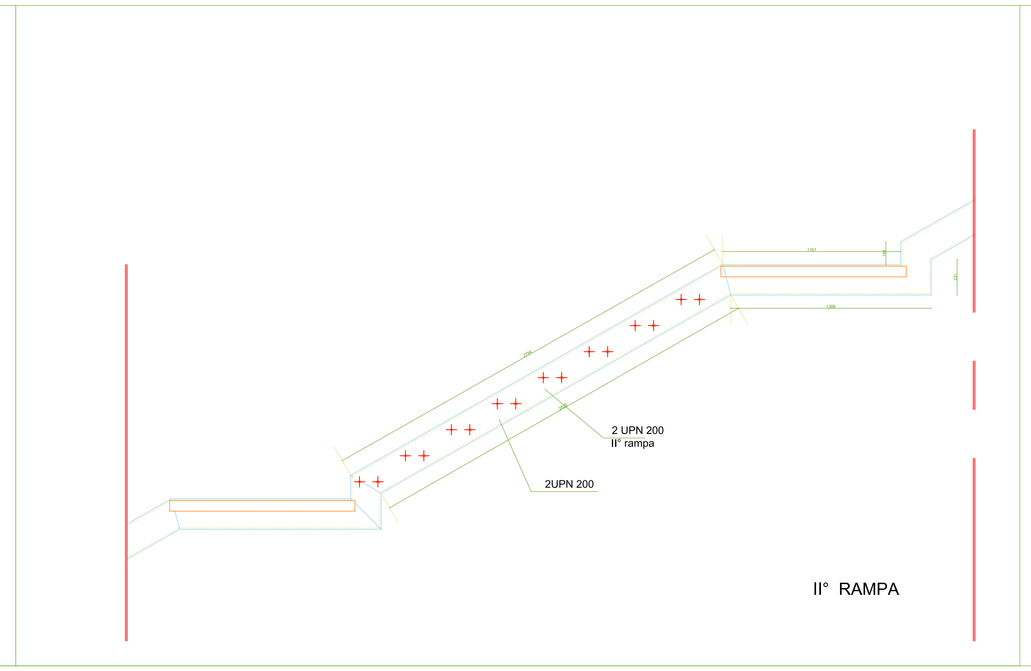

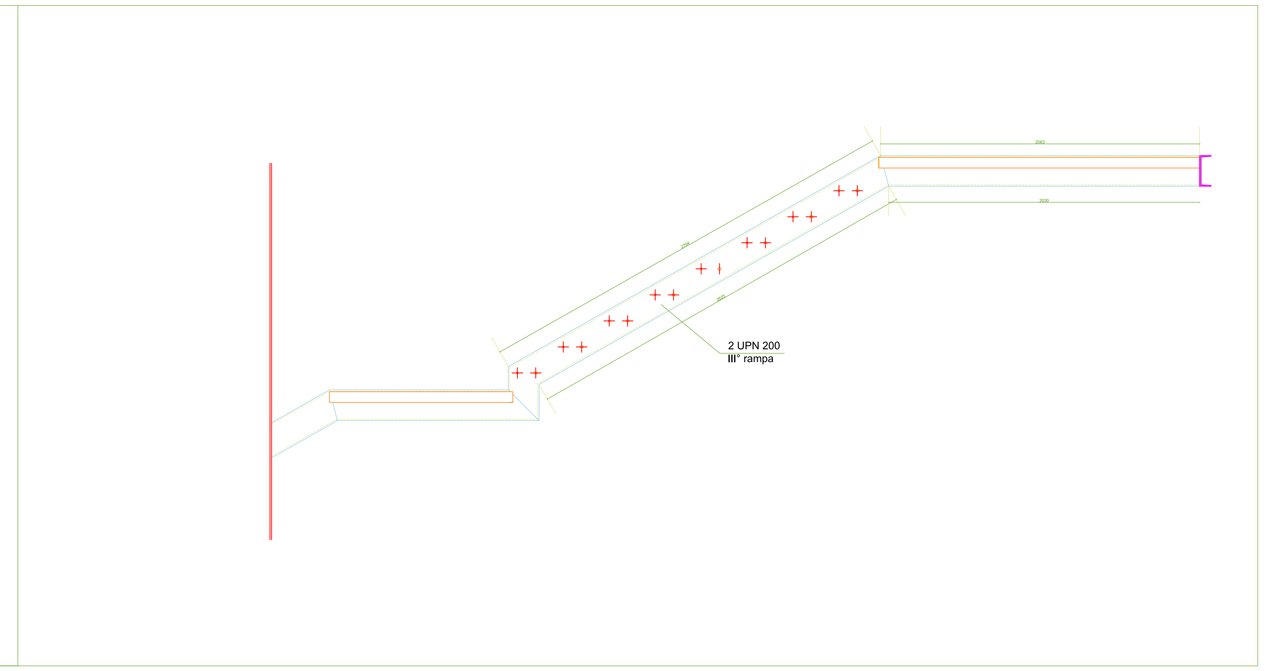

MATERIALI IN OPERA	
Acciaio da carpenteria	
Acciaio laminato a caldo (s< 40 mm)	
Tipo	S275
Ft N/mmq	> 410
Fy N/mmq	> 275
Acciaio per getti	
Bullonatura	
Classe	8.8
Ft N/mmq	> 800
Fy N/mmq	> 640
FdN N/mmq	> 560
FdV N/mmq	> 396
Saldature	
Tipo	I° classe
a cordoni d'angolo	

Nota : tutte le misure devono essere ricontrollate e confermate, a cura del costruttore, dopo la posa delle piastre di fondazione.

Non si deve procedere con il taglio dei pezzi e con la costruzione dell'opera prima del riallineamento delle misure. Il progettista e il committente non rispondono per eventuali pezzi sbagliati.

BULLONATURE

Tutte le bullonature tra i nodi
HEA-HEA sono M14
HEA-UPN sono M14
UPN-UPN sono M14

Tutte le altre sono M10

per gli Orsogrill si vedano le schede tecniche.

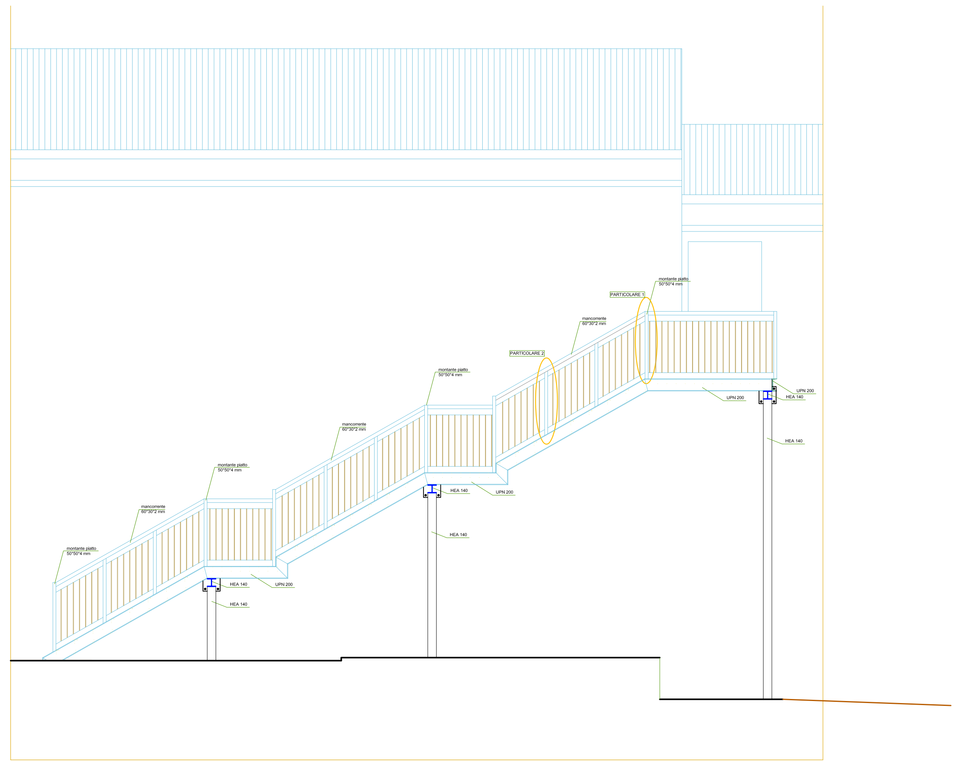

PROSPETTO LATERALE 1:50

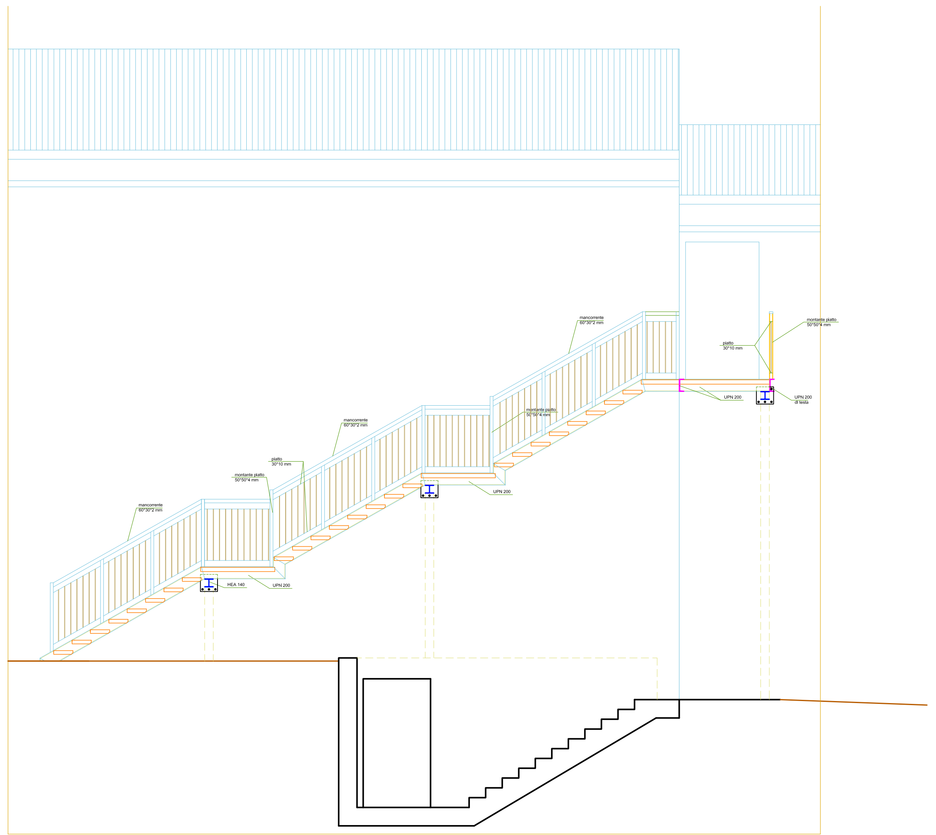

SEZIONE A-A 1:50

PARTICOLARE 1
1:20

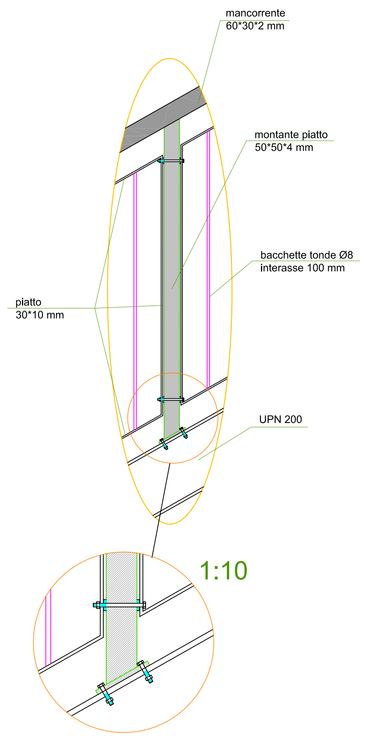

PARTICOLARE 2
1:20

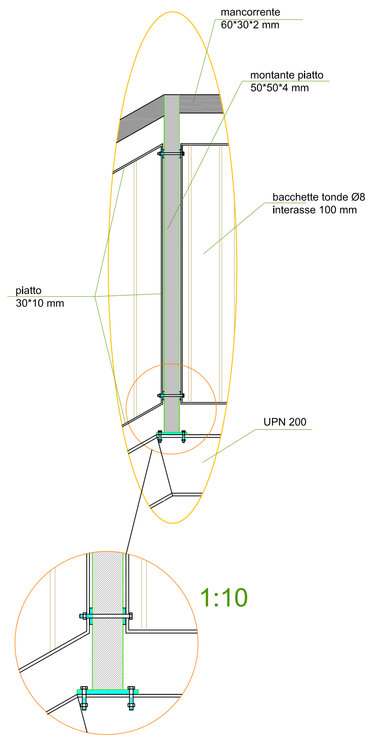

PARTICOLARI PARAPETTO

arp studio

di fresu e erby
vico umberto n. 1, oristano
e-mail arp.studio@libero.it
te. e fax 0783 78798

ente: REGIONE AUTONOMA DELLA SARDEGNA	data: NOVEMBRE 2010
PROGETTO ESECUTIVO AMPLIAMENTO, SOPRAELEVAZIONE, RISTRUTTURAZIONE E ALLESTIMENTO DEL MUSEO DELLA VITA E DELLE TRADIZIONI POPOLARI SARDE DI NUORO 2° STRALCIO OPERATIVO - Opere edili	tavola ST-02
committente: ISTITUTO SUPERIORE REGIONALE ETNOGRAFICO	PROGETTO SCALA DI SICUREZZA: PARTICOLARI COSTRUTTIVI
progetto: ARP STUDIO	STAFF di progettazione: Ing. RAIMONDO CADEDDU Prof. BONAVENTURA FRESU Ing. ALESSANDRO CAMPUS Arch. ELISA MANCA
	scala 1:50 1:10 1:20 1:5

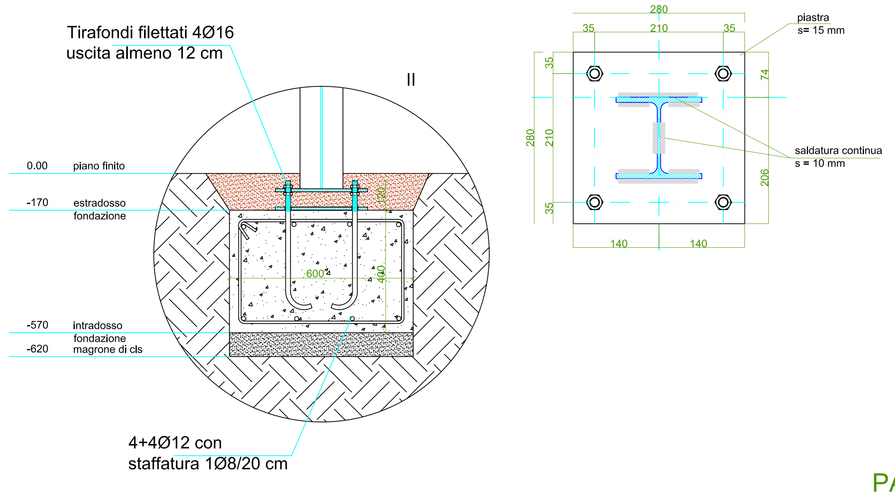

PARTICOLARE FONDAZIONE PILASTRI 1:5

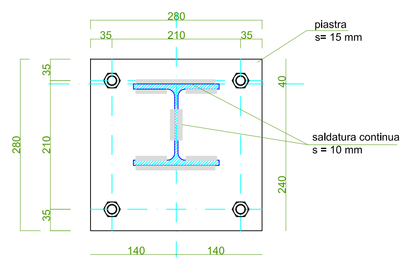

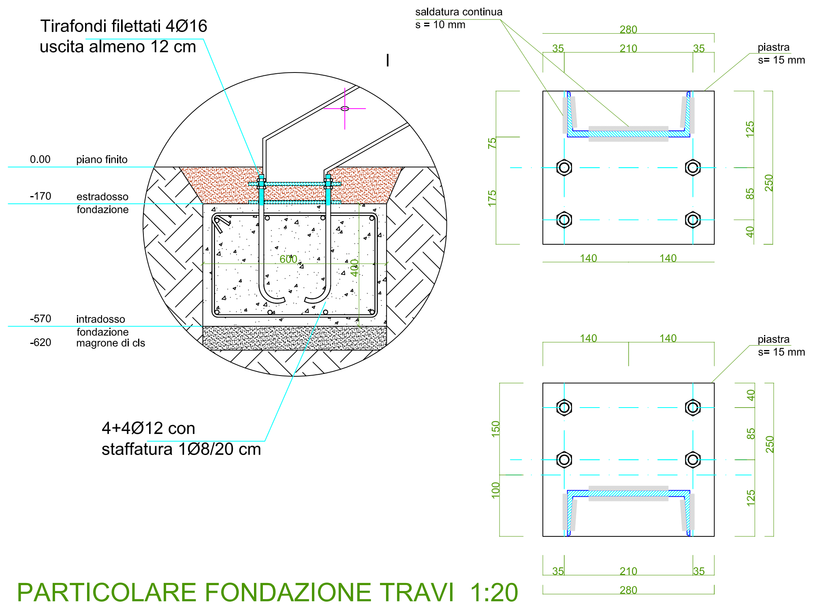

PARTICOLARE FONDAZIONE TRAVI 1:20

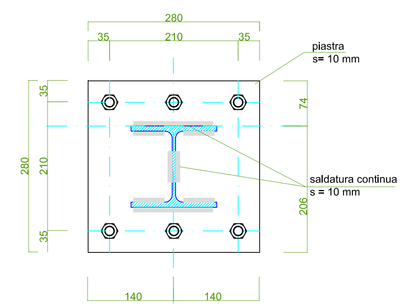

PARTICOLARE PIASTRA AGGANCIO MURO
1:20